BES0104

COLLECTION SAUNAS

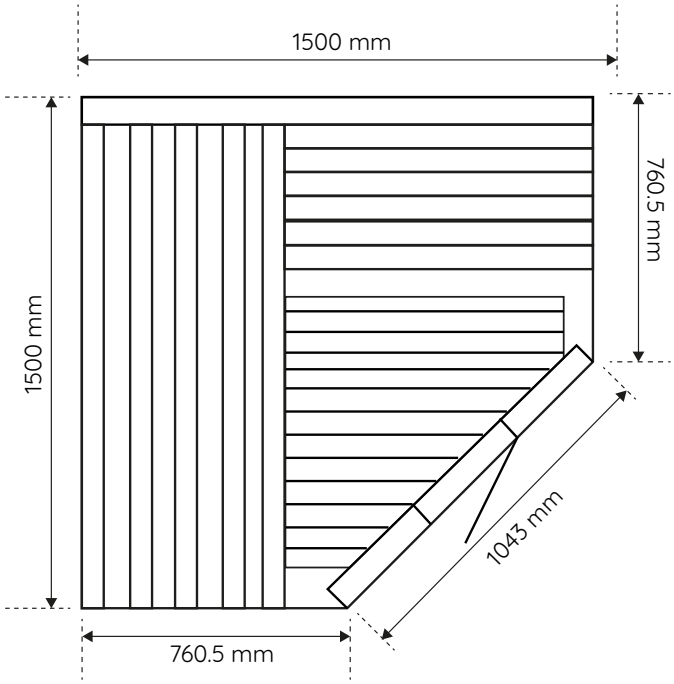

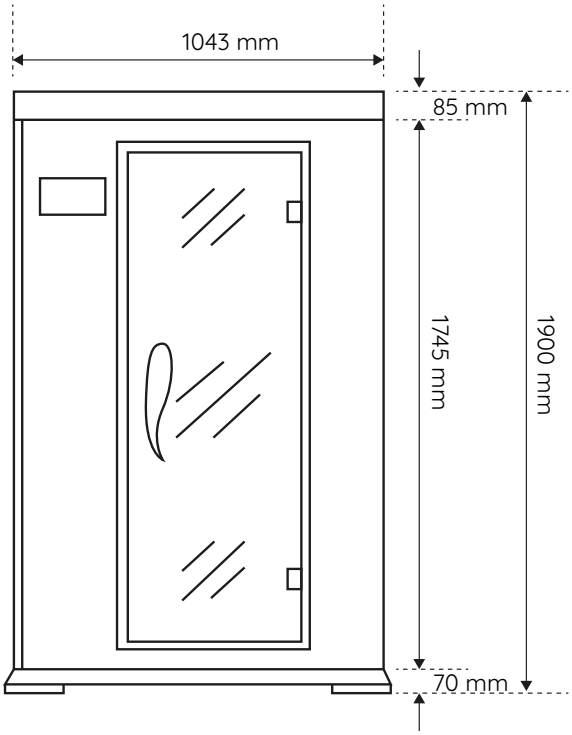

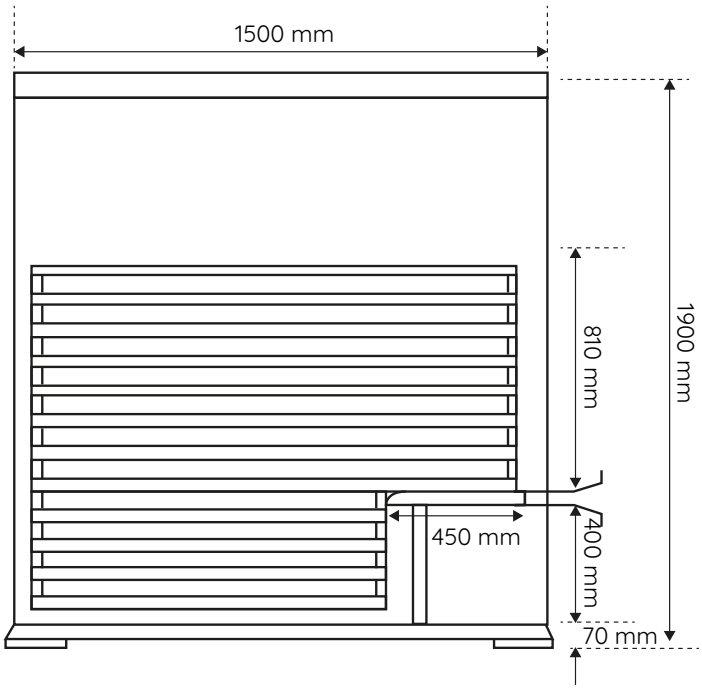

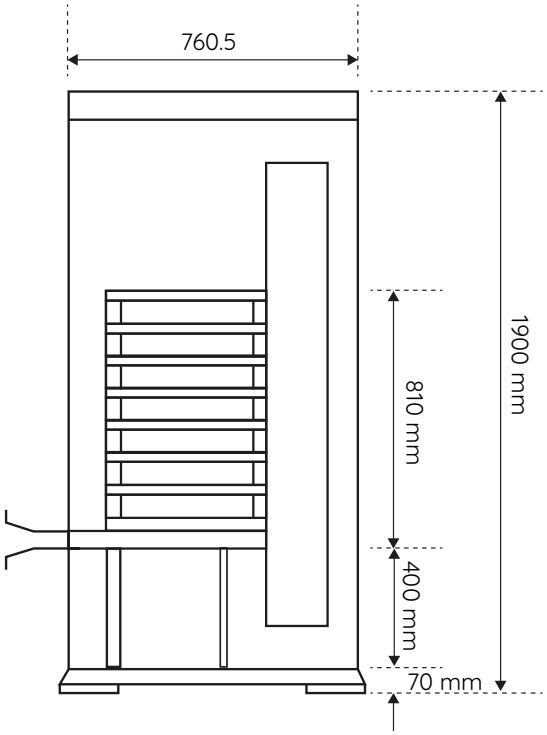

AVRIL 2025- Photos non contractuelles.

BE SPA INTERNATIONAL au capital de 1 020 410 € - Filiale de KANGUI DEVELOPPEMENT au capital de 8 028 300 €
5 Rue des portes de l'Océane - 72650 SAINT SATURNIN - FRANCE - Tél. +33 (0)2 43 24 09 90 - info@be-spa.fr - WWW.BE-SPA.FR